平成２８年度　長崎県高等学校新人体育大会バスケットボール競技
兼全九州高等学校バスケットボール春季選手権大会県予選　結果

１　期　日　平成２９年　１月２８日（土）～１月３０日（月）
２　会　場　佐世保市東部スポーツ広場体育館，佐世保市内高等学校体育館
３　結　果

	男　子　の　部	女　子　の　部
優　勝	県立長崎西高等学校	県立佐世保南高等学校
第２位	県立長崎工業高等学校	県立長崎西高等学校
第３位	県立長崎東高等学校	西海学園高等学校
	県立佐世保工業高等学校	長崎市立長崎商業高等学校

長崎西：６年連続１２回目　　佐世保南高校：初優勝

４　勝ち上がり等一覧
【男子】

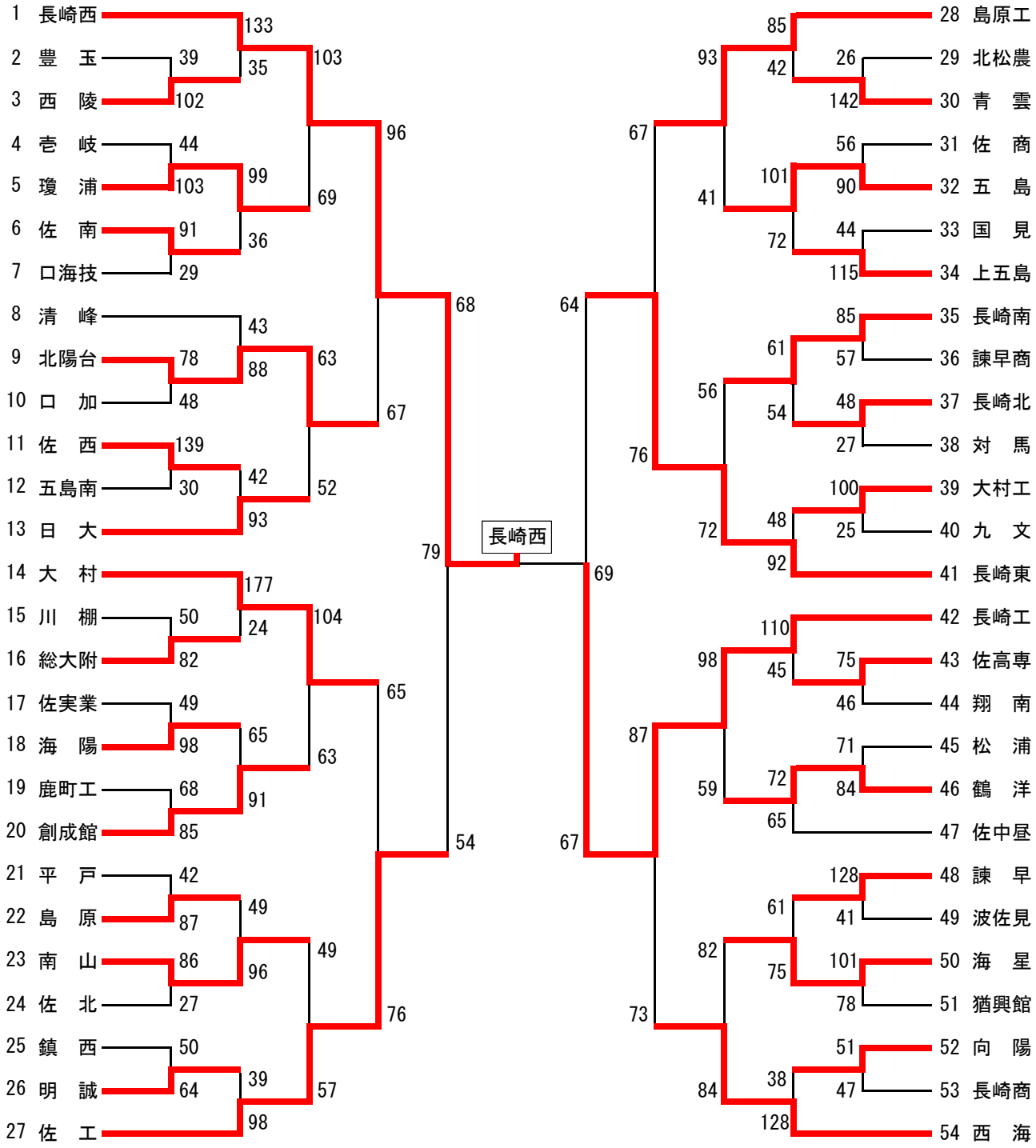

＜男子：準決勝＞

	1P	2P	3P	4P	OT	計
長崎西	14	12	19	23		68
佐工	11	12	11	20		54

	1P	2P	3P	4P	OT	計
長崎東	16	19	15	14		64
長崎工	12	17	18	20		67

＜女子：準決勝＞

	1P	2P	3P	4P	OT	計
長崎西	14	13	12	16	8	63
長崎商	11	18	14	12	2	57

	1P	2P	3P	4P	OT	計
西海	5	12	19	18		54
佐南	22	21	26	10		79

＜男子：決勝・決定戦＞

	1P	2P	3P	4P	OT	計
長崎西	16	21	16	26		79
長崎工	18	25	16	10		69

	1P	2P	3P	4P	OT	計
佐工	14	15	7	18		54
長崎東	19	12	17	17		65

＜女子：決勝・決定戦＞

	1P	2P	3P	4P	OT	計
長崎西	19	17	11	8		55
佐南	21	17	15	15		68

	1P	2P	3P	4P	OT	計
長崎商	17	15	14	13		59
西海	27	19	16	12		74
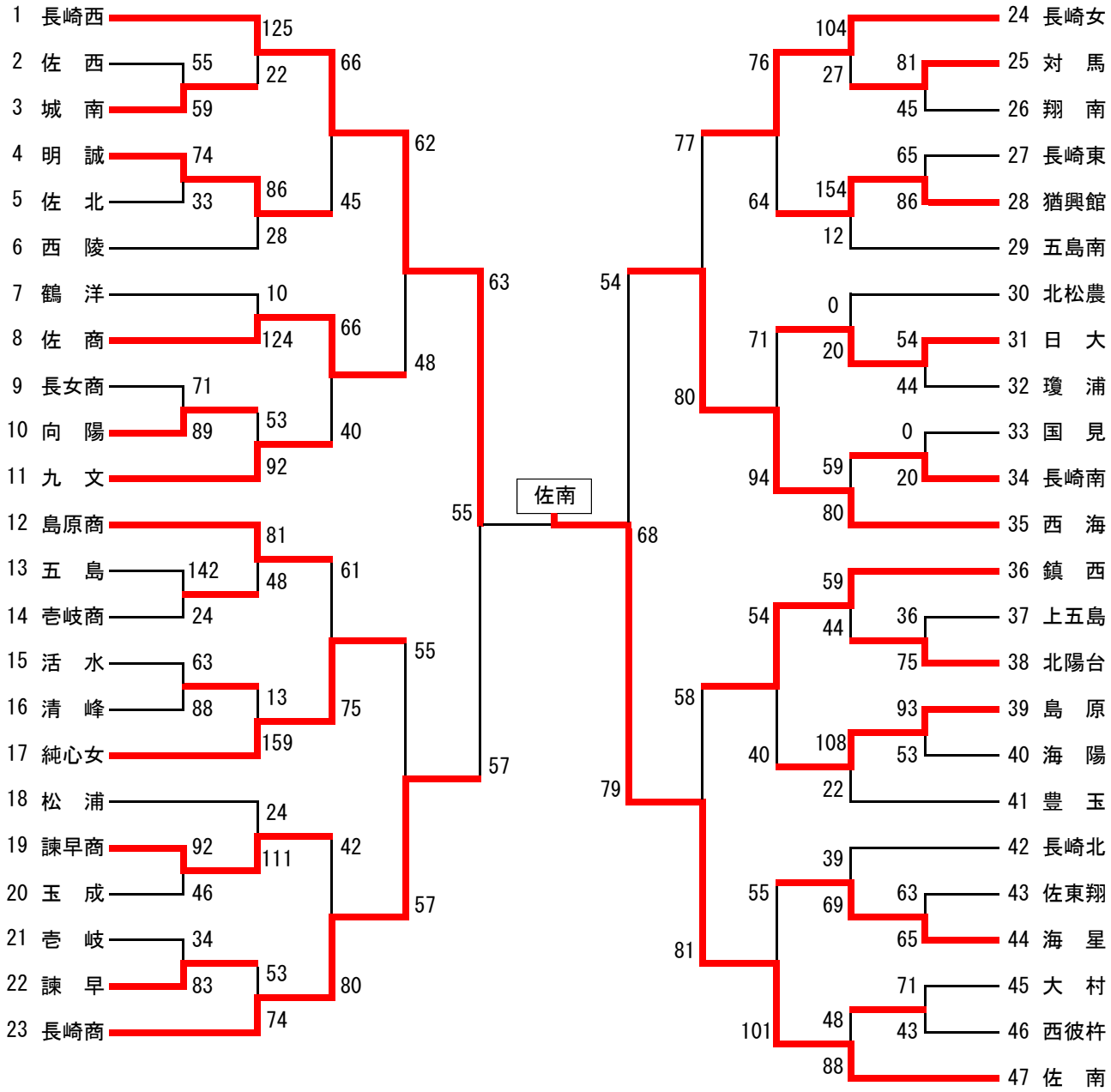
【女子】