平成21年度　全九州高等学校体育大会
第62回　全九州高等学校バスケットボール競技

期日　：　平成21年6月27日(土)～28日(日)

会場　：　沖縄県立総合運動公園体育館　A･B　　中城村営体育館　C･D　　北谷高等学校　E･F　　美里高等学校　G･H

【男子】

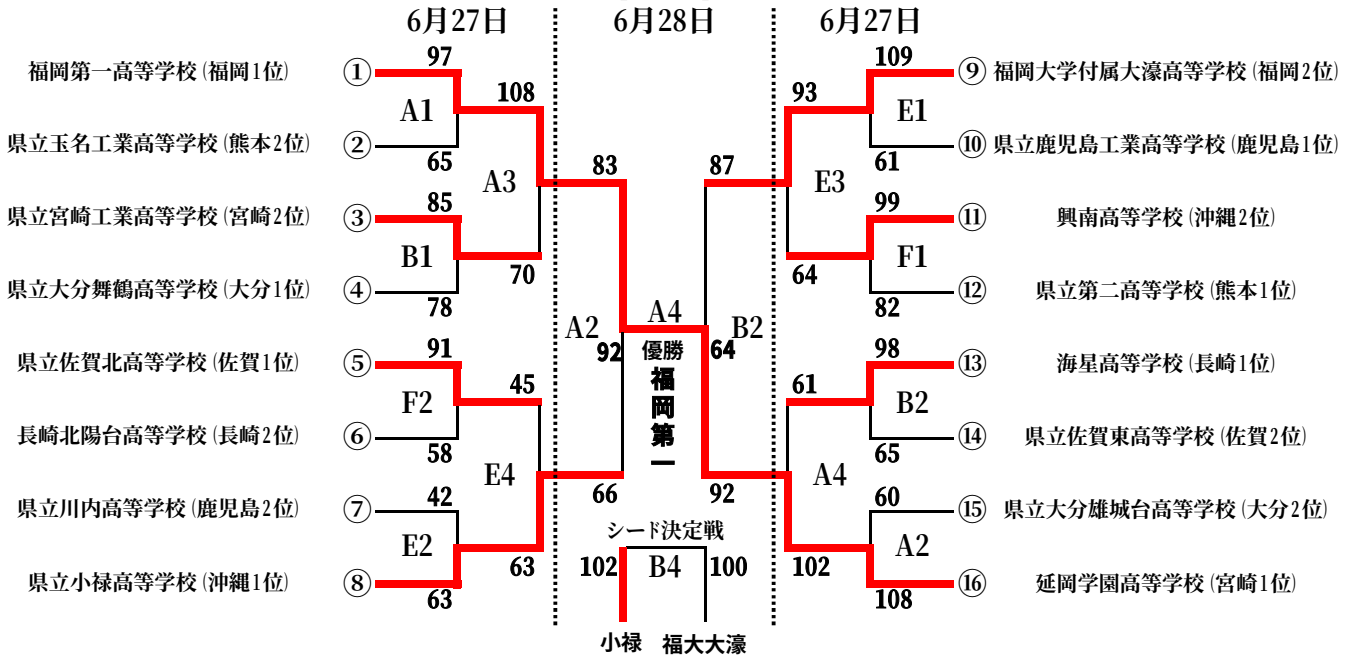

【女子】

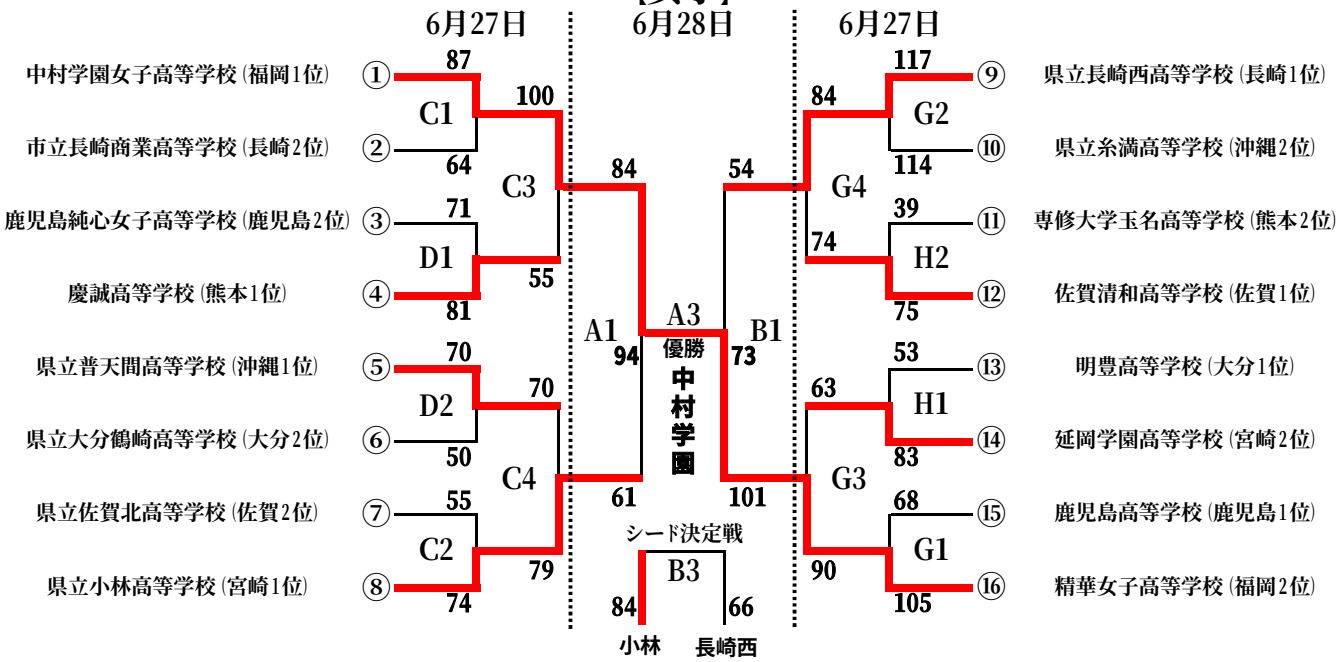

競技日程

第1試合　9:30～　　第2試合　11:10～　　第3試合　12:50　　第4試合　14:30～

*男女ともシード決定戦は決勝戦と同一時間で行われます。
*試合時間は、試合の都合上(延長戦など)開始時間が遅れることがあります。
*体育館開場は8時となっておりますので厳守願います。